Восстановленный подлинник № 1

41.1801-3043/016

Перв. прим.

Справ. №

Восстановлен с подлинника. Верно: Шаев — 1 Шаев № / 82.06.15.

Инв. № подл.	Подп. и дата	Взам. инв. №	Инв. № дубл.	Подп. и дата
11329				

▽4 (▽)

1. Неуказанные предельные отклонения по 7кл. ОСТ 1010.
2. Гравировать цифры г пуб. h0,15 мм шрифт ПО-2 ГОСТ 2930-62 в зеркальном изображении.
3. HRC 50...55

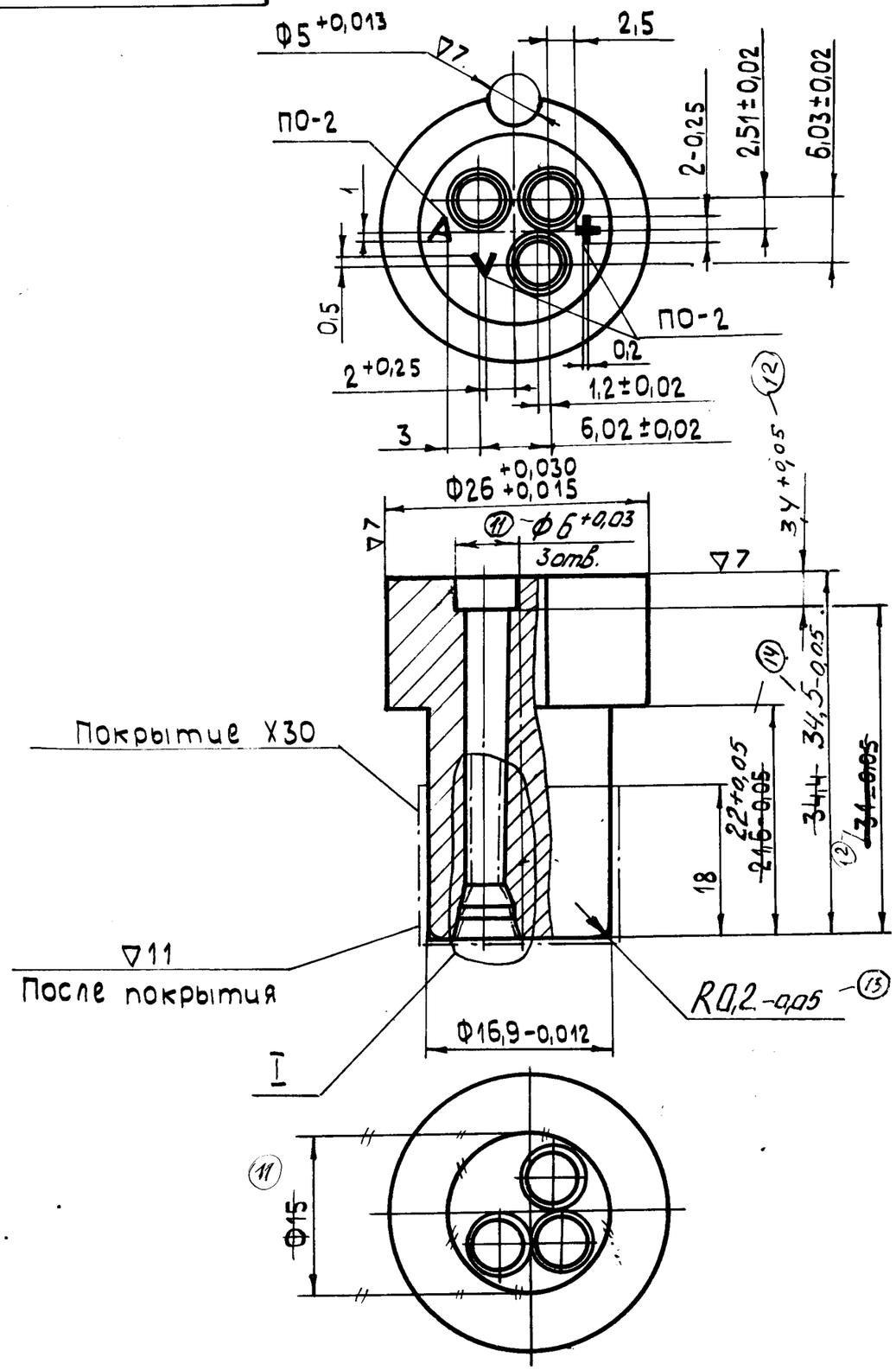

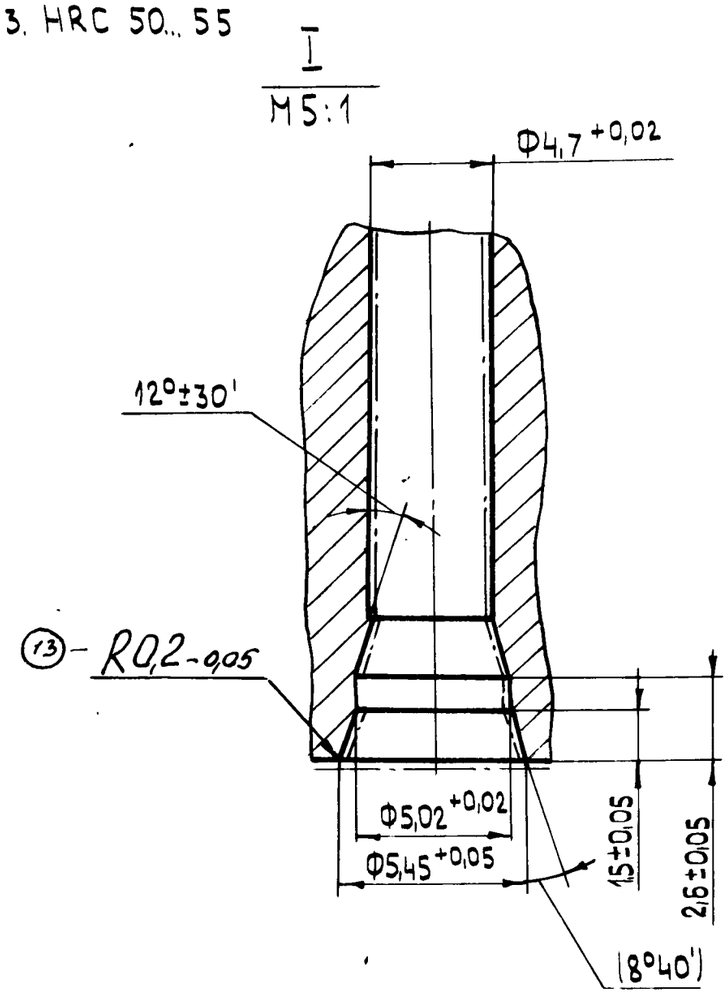

14		88КБ-445	[illegible]	31588			
13		87КБ-277	[illegible]	7.03.87г.	41.1801-3043/016		
12		83КБ-78	[illegible]	29.03.83			
11		82КБ-667	[illegible]	17.12.82г.			
10		82КБ-217	(подп)	20.04.82			
Изм	Лист	№ докум.	Подп.	Дата	Вставка	Лит.	Масса	Масштаб
Разраб.		[redacted]	(подп)	16.2.70		А	0,03	2:1
Пров.						Лист	Листов 1
Т.контр.							
Н.контр.		[redacted]	(подп)	16.2.70	Сталь ХВГ ГОСТ 5950-73		
Утв.							

Копировал Ковалева Формат А4