Приложение №2
к заданию на закупку
горизонтального фрезерного
обрабатывающего центра с ЧПУ (4шт)
Лист 1 Листов 25

Н0401Б.02.21.111

Рис.1

Рис.1
Н0401Б.02.21.111 – изображено
Н0401Б.02.21.111-01 –см Я1(3)

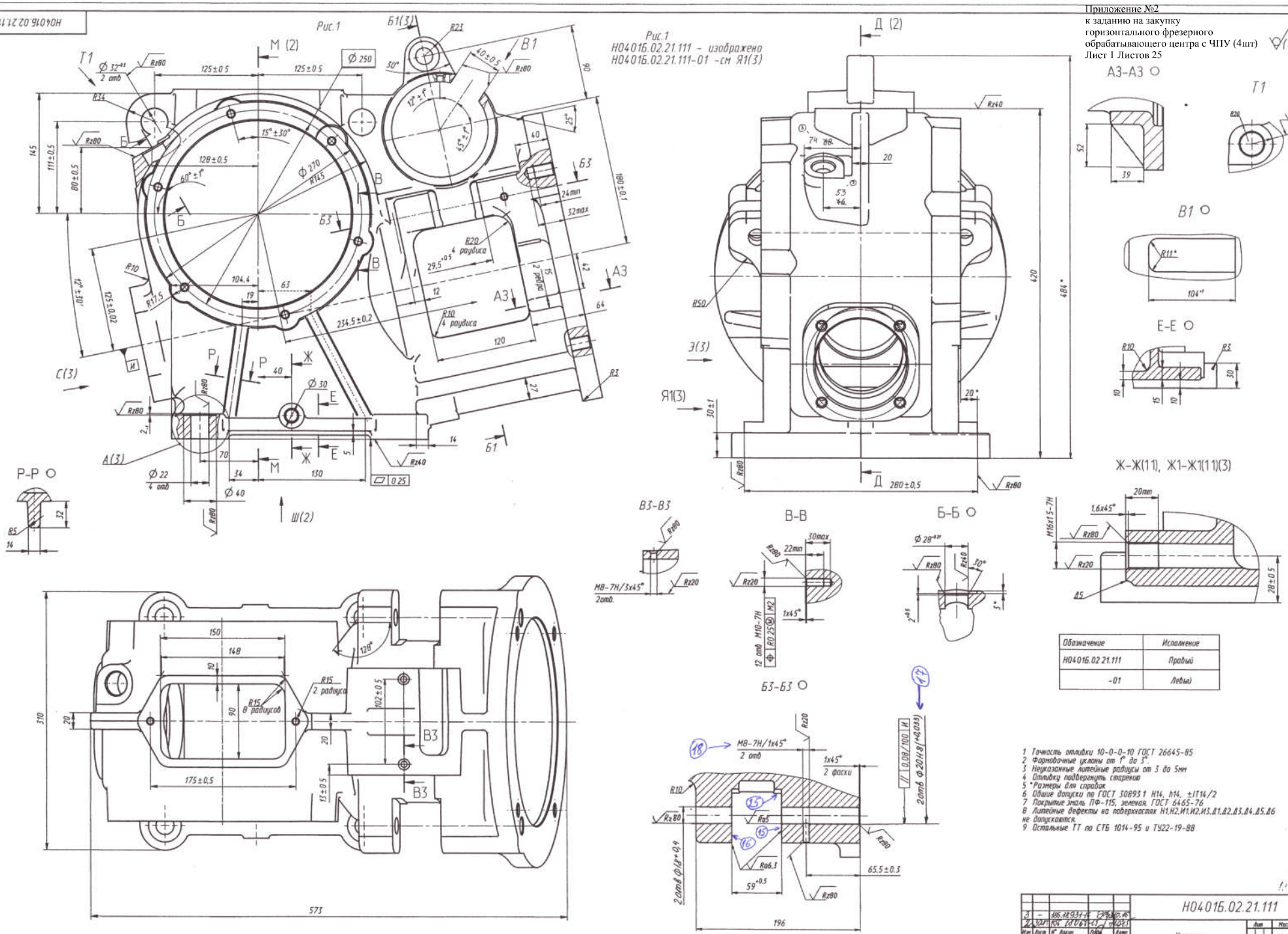

Обозначение	Исполнение
Н0401Б.02 21.111	Правый
-01	Левый

1 Точность отливки 10-0-0-10 ГОСТ 26645-85
2 Формовочные уклоны от 1° до 3°.
3 Неуказанные литейные радиусы от 3 до 5мм
4 Отливку подвергнуть старению
5 *Размеры для справок
6 Общие допуски по ГОСТ 30893 1 H14, h14, ±IT14/2
7 Покрытие эмаль ПФ-115, зеленая ГОСТ 6465-76
8 Литейные дефекты на поверхностях Н1,Н2,И1,И2,И3,Д1,Д2,Д3,Д4,Д5,Д6 не допускаются
9 Остальные ТТ по СТБ 1014-95 и ТУ22-19-88

Изм	Лист	№ докум.	Подп.	Дата	Н0401Б.02.21.111				
Разраб.		Стыгачев		06.11	Корпус	Лит.	Масса	Масштаб	
Пров.		Грабовникер		06.11			86.5	1:2	
Т. контр.		Чуенков		06.11		Лист 1	Листов 5		
Н. контр.		Кобылевский		06.11	СЧ 20 ГОСТ 1412-85	ОАО "Могилевлифтмаш" ОТК			
Утв.		Болбанов		06.11					

Копировал
Формат А1

Перв. Примен. | Справ. № | Подп. и дата | Инв. № дубл. | Взам. инв. № | Подпись и дата | Инв. № подл.